8ЖКУИ 672 233.048 ГЧ

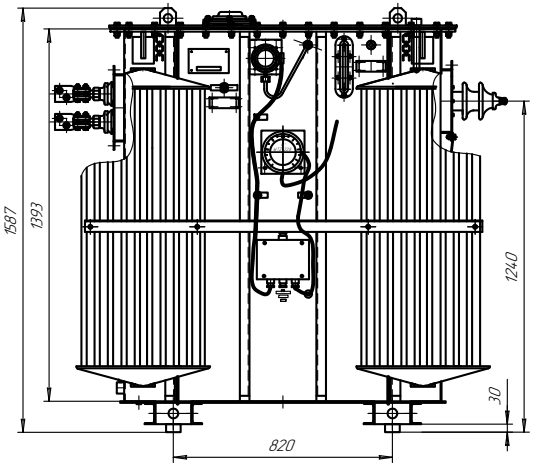

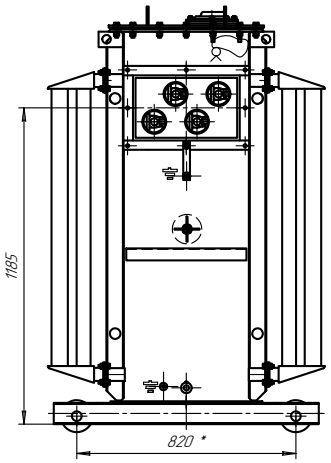

Подъем трансформатора

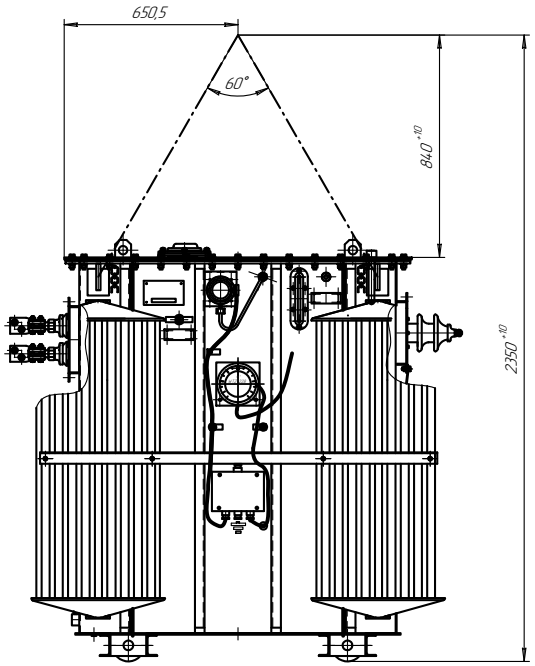

Ширина колеи катков при продольном и поперечном перемещении трансформатора (120)

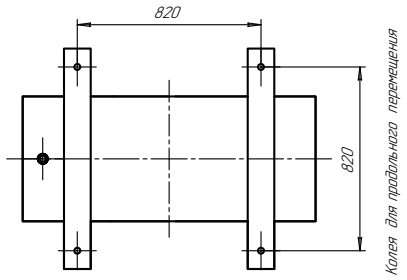

Таблица 1

Обозначение	Сочетание напряжений, кВ	Схема и группа соединений
ЖКУИ 672 233.048	6/0,4	У/Ун-0
-01	6/0,4	Д/Ун-11
-02	10/0,4	У/Ун-0
-03	10/0,4	Д/Ун-11

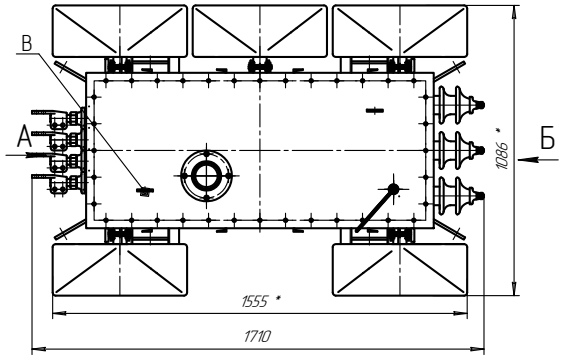

А (Сторона 0,4кВ)

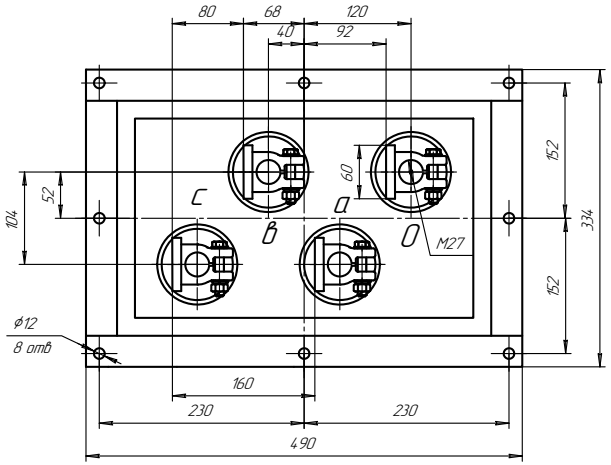

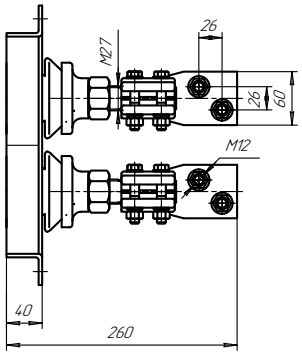

Б (Сторона 6-10кВ) (3А)

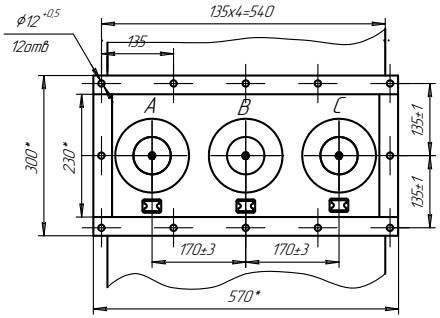

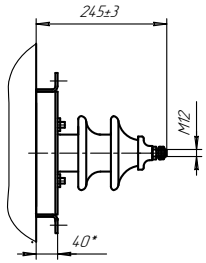

Таблица2

Наименование	Масса, кг
Масло трансформатора	530
Полная трансформатора	2090

В(1:2) (4В)

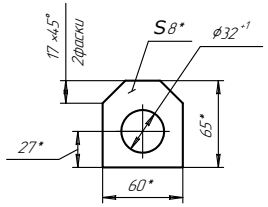

1. Размеры для справок
2. ВНИМАНИЕ! Активная часть устанавливается на бак. Подъем активной части производить за пластины, расположенные на консолях.
3. Трансформатор поставляется заводом с запломбированным пробкой для взятия пробы и слива масла и крышкой трансформатора.
9. Знак строповки и центр масс выполнить по ГОСТ 14192.

					8ЖКУИ 672 233.048 ГЧ			
Изм.	Лист	№ докум.	Подп.	Дата	Трансформатор ТМЗ -630 Габаритный чертеж	Лит.	Масса	Масштаб
Разраб.		Айтбаев				А	2500	1:10
Пров.						Лист	Листов 1	
Т.контр.								
Н.контр.					правое исполнение с катками	АО "КТЗ"		
Утв.								

Перв. примен. ЖКУИ 672 233.04.7

Справ. № 145-6.30

Подп. и дата | Инв. № дубл. | Взам. инв. № | Подп. и дата | Инв. № подл.

Копировал | Формат А1