ЖКУИ 672 233.047 ГЧ

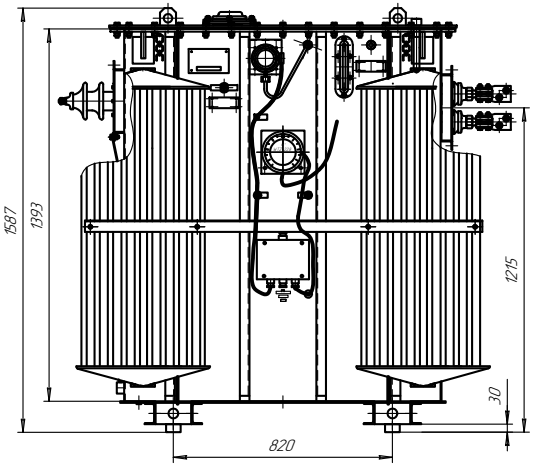

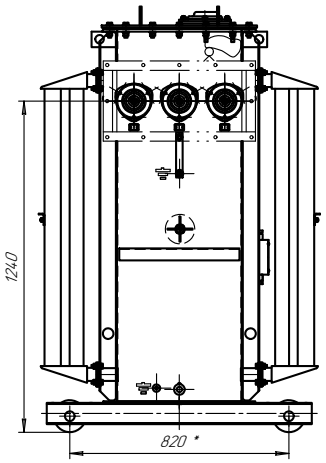

Подъем трансформатора

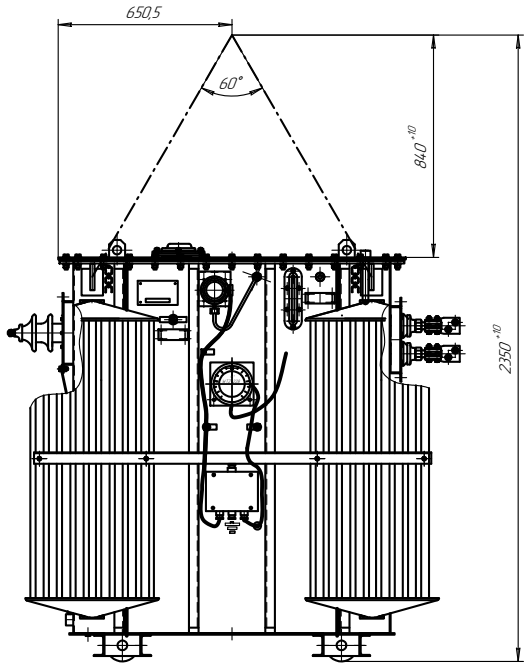

Ширина колеи катков при продольном и поперечном перемещении трансформатора (120)

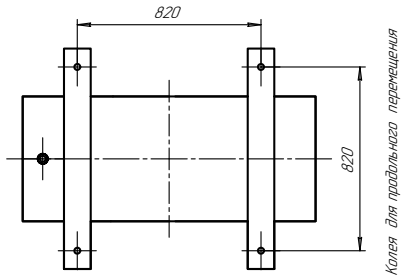

Таблица 1

Обозначение	Сочетание напряжений, кВ	Схема и группа соединений
ЖКУИ 672 233.04.7	6/0,4	Y/Yн-0
-01	6/0,4	Д/Yн-11
-02	10/0,4	Y/Yн-0
-03	10/0,4	Д/Yн-11

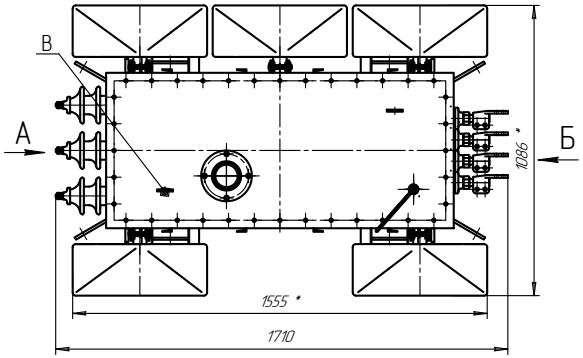

А (Сторона 6-10кВ) (ЗА)

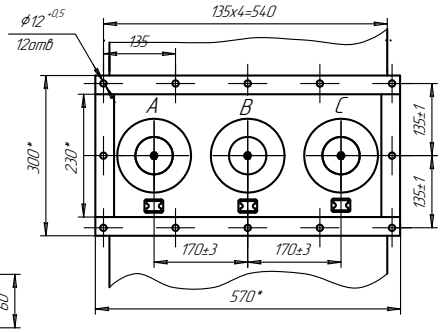

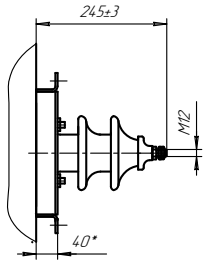

Таблица2

Наименование	Масса, кг
Масло трансформатора	530
Полная трансформатора	2090

А (Сторона 0,4кВ)

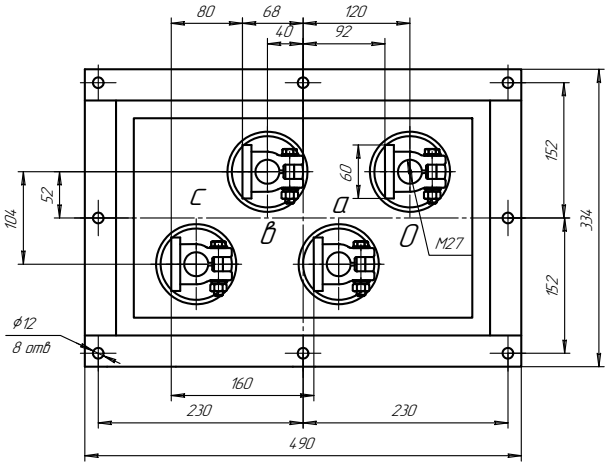

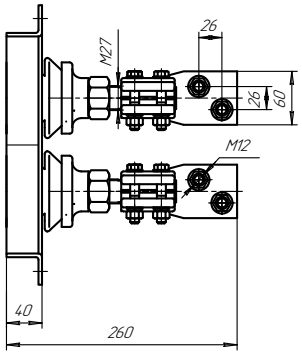

В(1:2) (4В)

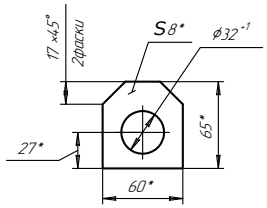

1. Размеры для справок
2. ВНИМАНИЕ! Активная часть устанавливается на бак. Подъем активной части производить за пластины, расположенные на консолях.
3. Трансформатор поставляется заводом с запломбированным пробкой для взятия пробы и слива масла и крышкой трансформатора.
9. Знак строповки и центр масс выполнить по ГОСТ 14192.

					ЖКУИ 672 233.04.7 ГЧ			
Изм.	Лист	№ докум.	Подп.	Дата	Трансформатор ТМЗ -630 Габаритный чертеж	Лит.	Масса	Масштаб
Разраб.		Айтбаев				А	2500	1:10
Пров.						Лист	Листов 1	
Т.контр.								
Н.контр.					левое исполнение с катками	АО "КТЗ"		
Утв.								

Перв. примен. ЖКУИ 672 233.04.7

Справ. № ПЛ5-630

Подп. и дата

Инв. № дубл.

Взам. инв. №

Подп. и дата

Инв. № подл.

Копировал

Формат А1