Габаритный чертеж,

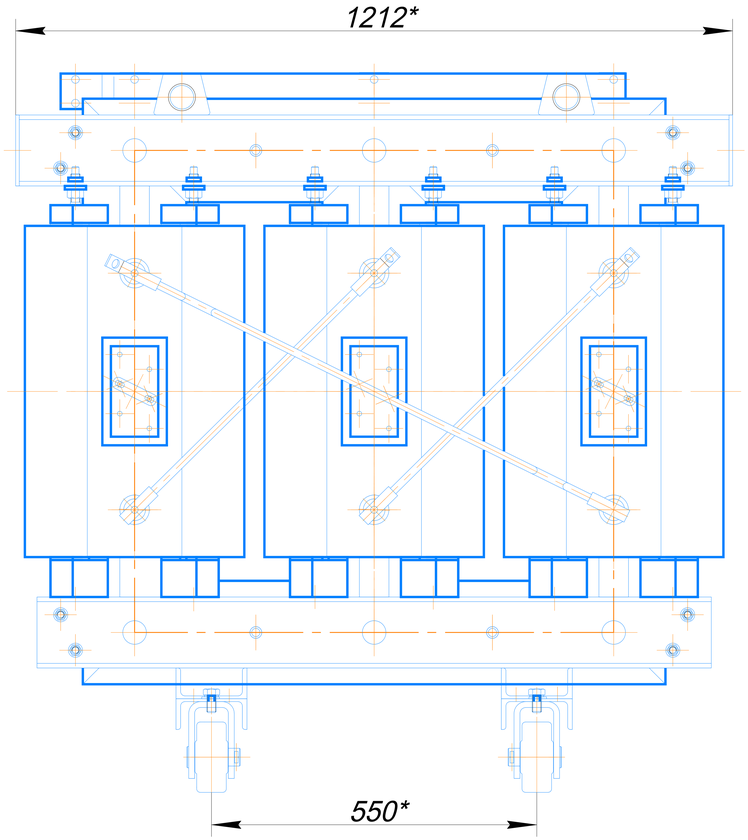

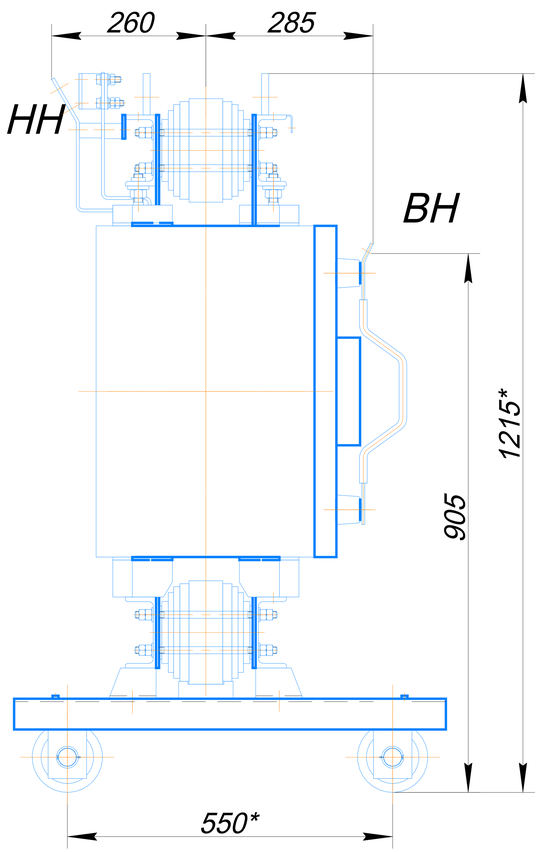

Отвод НН (Al)

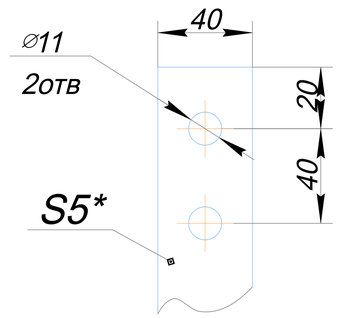

Каток

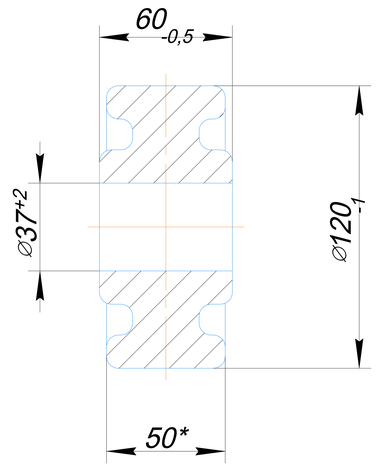

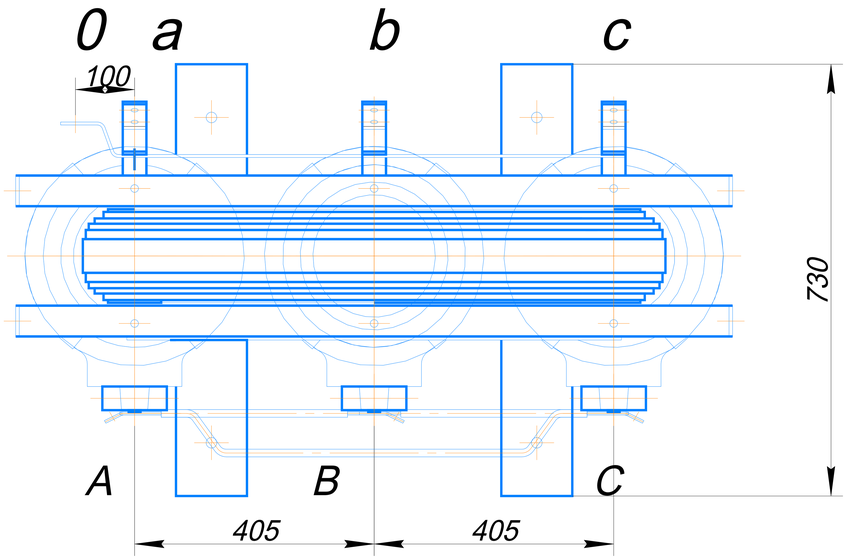

Харктеристики	
I_0 ,%	0,5
Uк, %,	4
Рх.х., Вт	800
Рк.з. ,Вт	3200

Изм	Лист	№ докум.	Подп.	Дата	
Разраб.		Калмуратов			
Пров.		Югай			
Т.контр.		Чернов			
Н.контр		Бекназаров			
Утв.		Югай			

Габаритный чертеж,

ТСЛ-250/6,10-0,4

Д/Ун-11, У/Ун-0

Материал обмоток алюминий

Лит.	Масса	Масштаб
	1030	1:1

Лист Листов 1

АО "КТЗ"

Копировал Формат А3

Перв. примен.

Справ. №

Инв. № подл. | Подп. и дата | Взам. инв. № | Инв. № дубл. | Подп. и дата