Габаритный чертеж

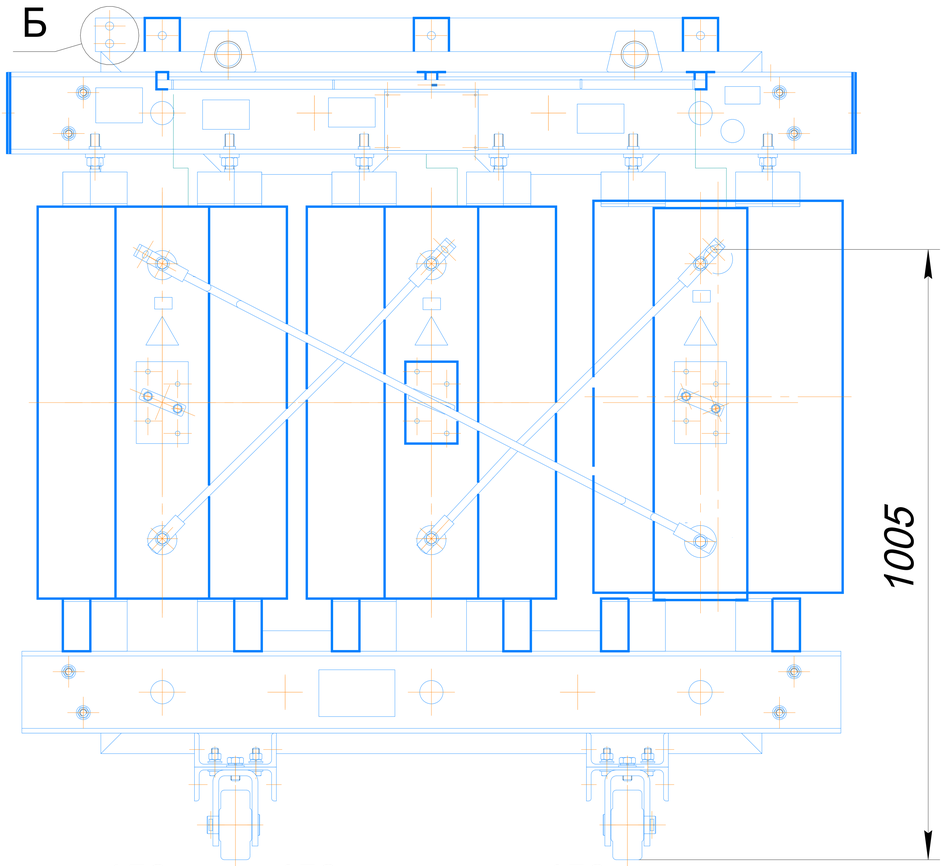

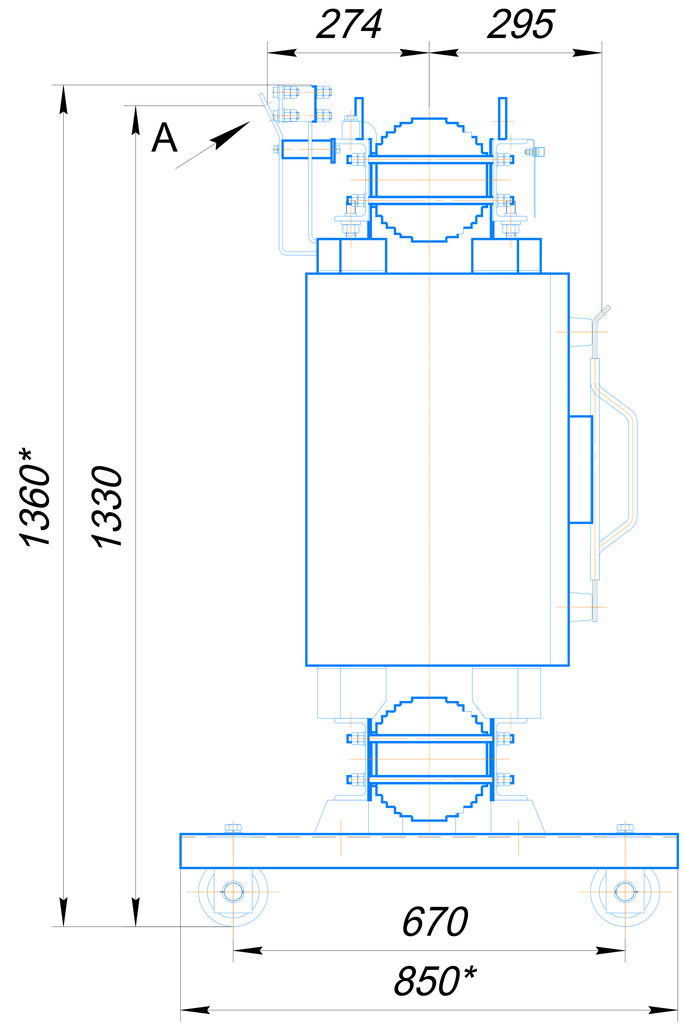

А, фазные шины НН "a ,b, c"

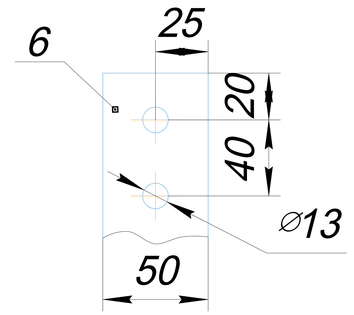

Каток

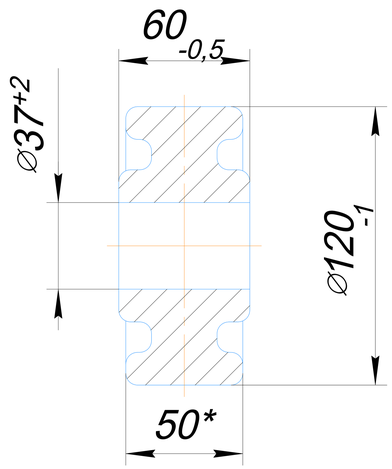

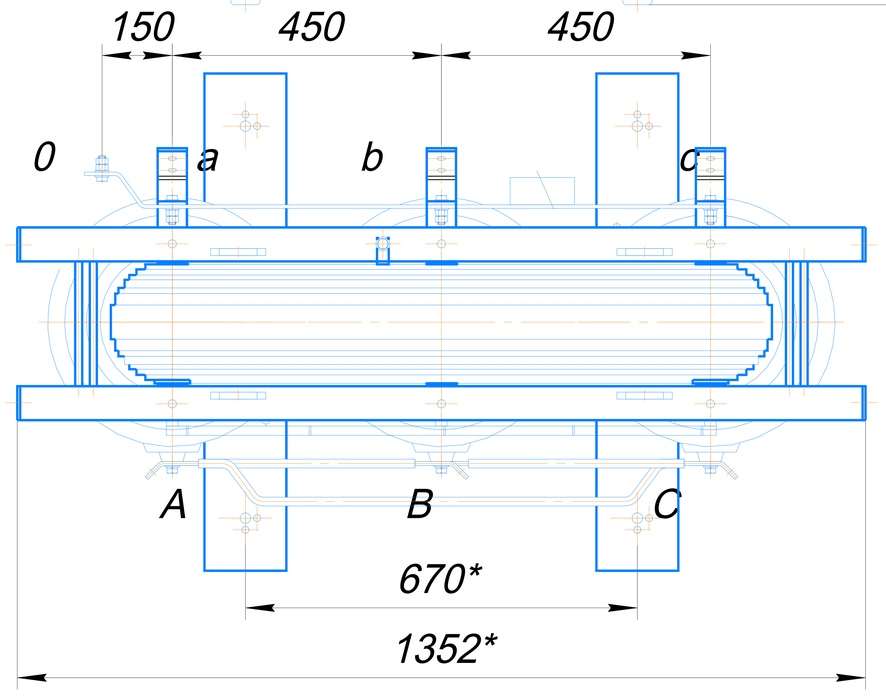

Б, шина "0" НН

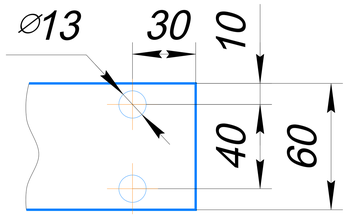

Харктеристики	
I_0 ,%	0,6
Uк, %,	4
Рх.х., Вт	1150
Рк.з. ,Вт	4400

Изм	Лист	№ докум.	Подп.	Дата	
Разраб.	Калмуратов				
Пров.	Югай				
Т.контр.	Чернов				
Н.контр	Бекназаров				
Утв.	Югай				

Габаритный чертеж

ТСЛ-400 6,10/0,4
Д/Ун-11, У/Ун-0

Материал обмоток
алюминий

Лит.	Масса	Масштаб
А	1470	1:10

Лист Листов 1

АО "КТЗ"

Копировал Формат А3

Перв. примен.

Справ. № ТСЛ-400

Инв. № подл. Подп. и дата Взам. инв. № Инв. № дубл. Подп. и дата