Габаритный чертеж,

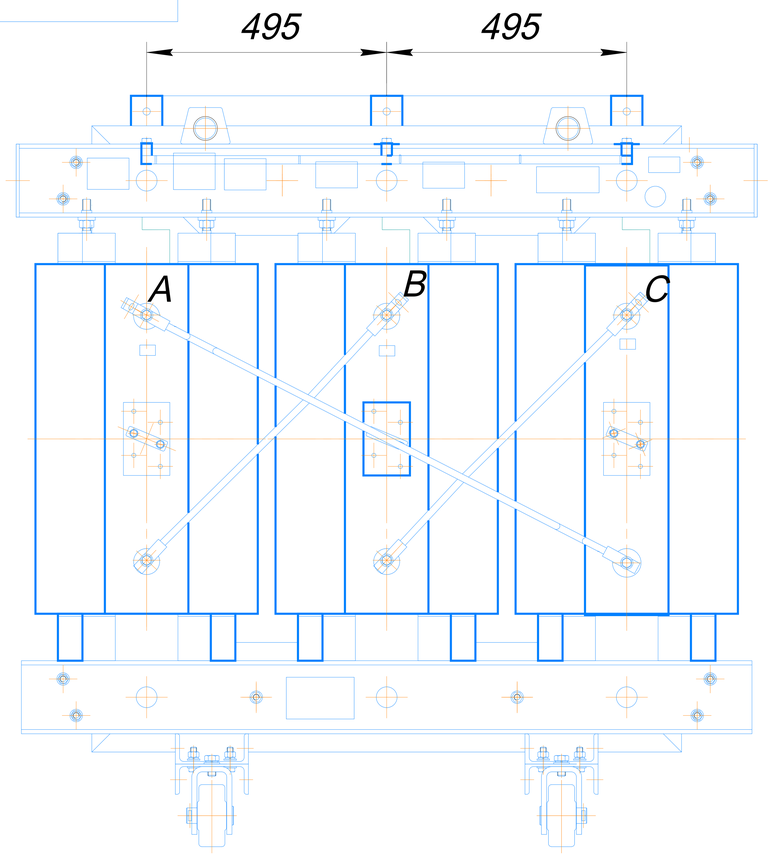

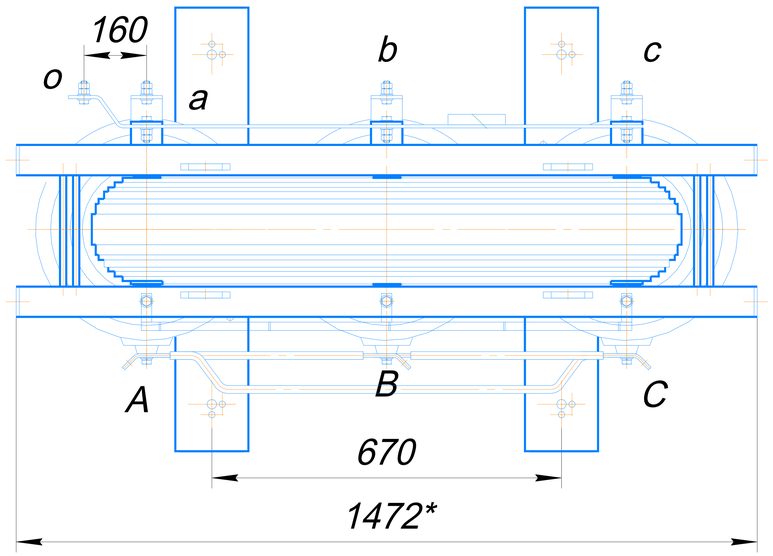

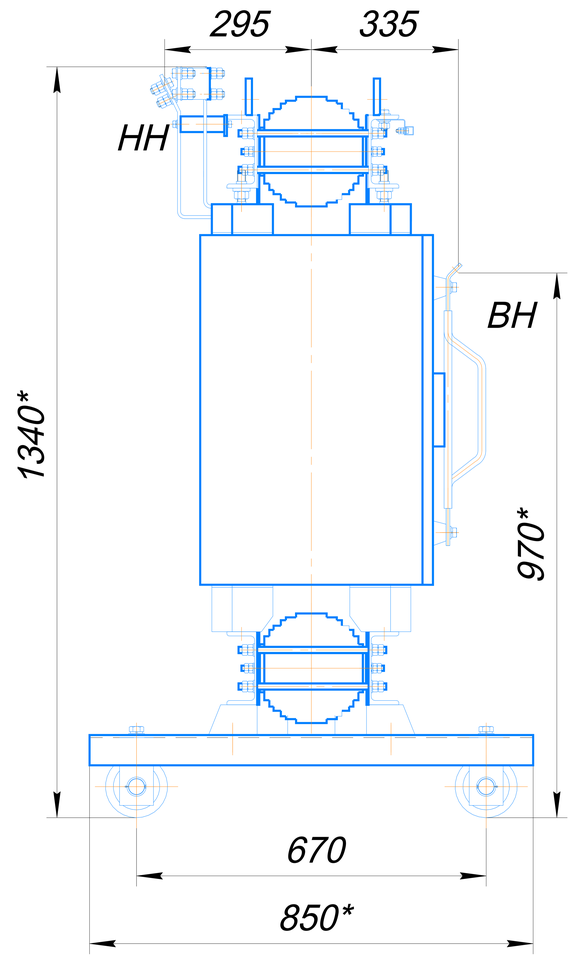

Шина НН Al-Al 10х60

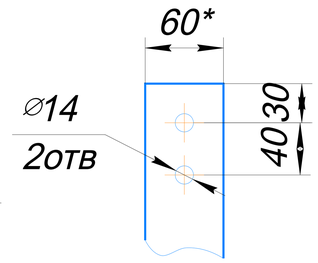

Каток

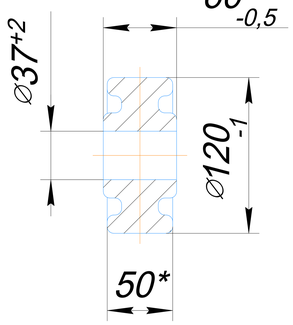

Харктеристики	
I_0 ,%	0,4
Uк, %,	6
Рх.х., Вт	1500
Рк.з. ,Вт	6500

Изм	Лист	№ докум.	Подп.	Дата	
Разраб.	Калмуратов				
Пров.	Югай				
Т.контр.	Чернов				
Н.контр	Бекназаров				
Утв.	Югай				

Габаритный чертеж,

ТСЛ-630/6,10-0,4

Д/Ун-11, У/Ун-0

Материал обмоток алюминий

Лит.	Масса	Масштаб
А	1685	

Лист Листов 1

АО "КТЗ"

Копировал Формат А3

Перв. примен. | Справ. № | Инв. № дубл. | Взам. инв. № | Подп. и дата | Инв. № подл. | Подп. и дата