ЖКУИ.672333.165 ГЧ

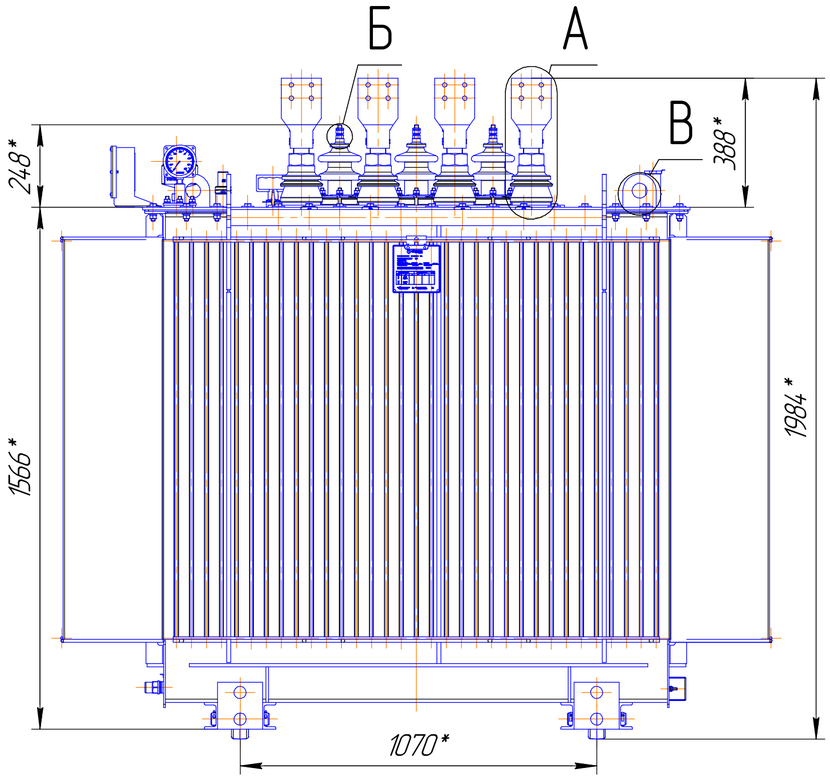

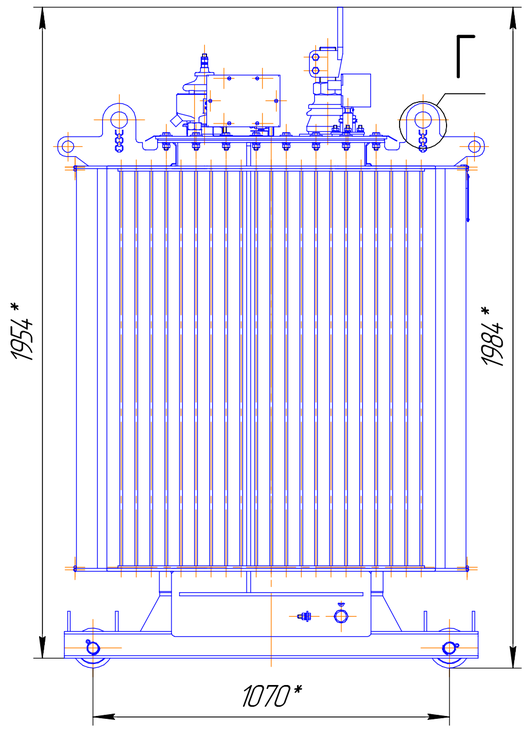

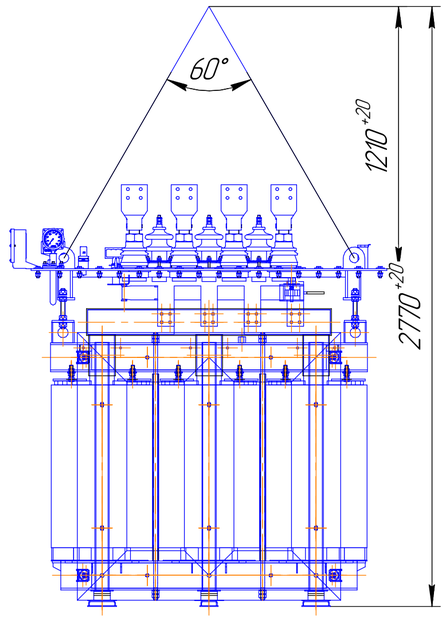

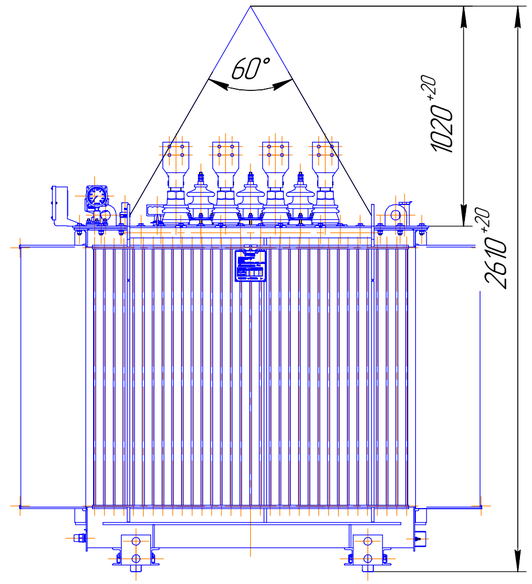

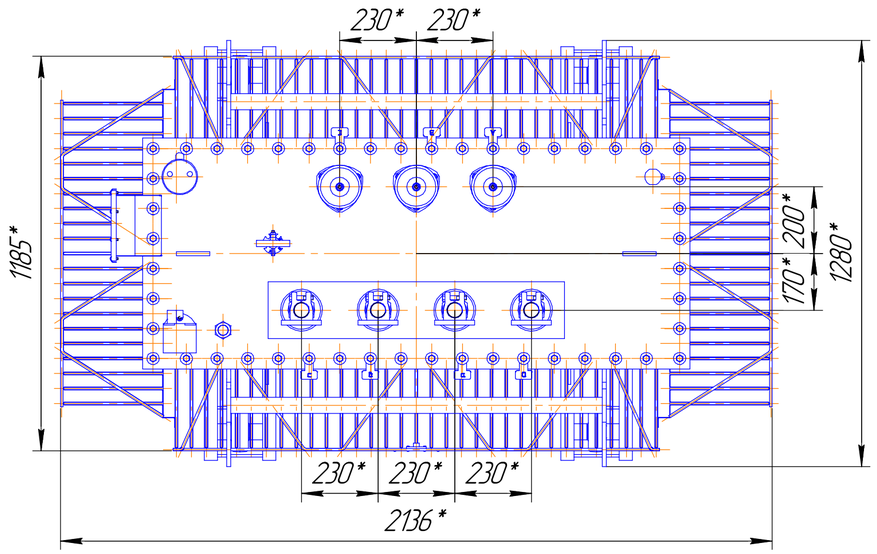

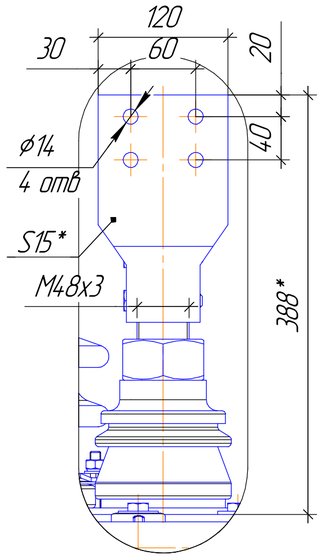

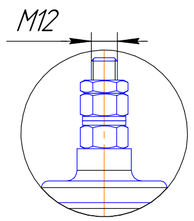

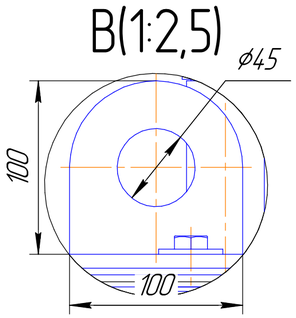

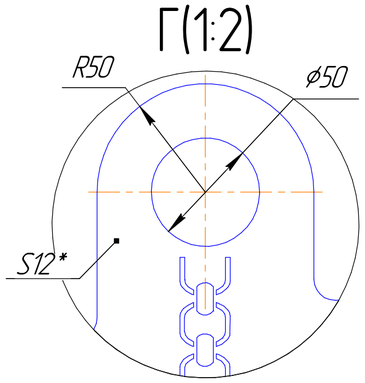

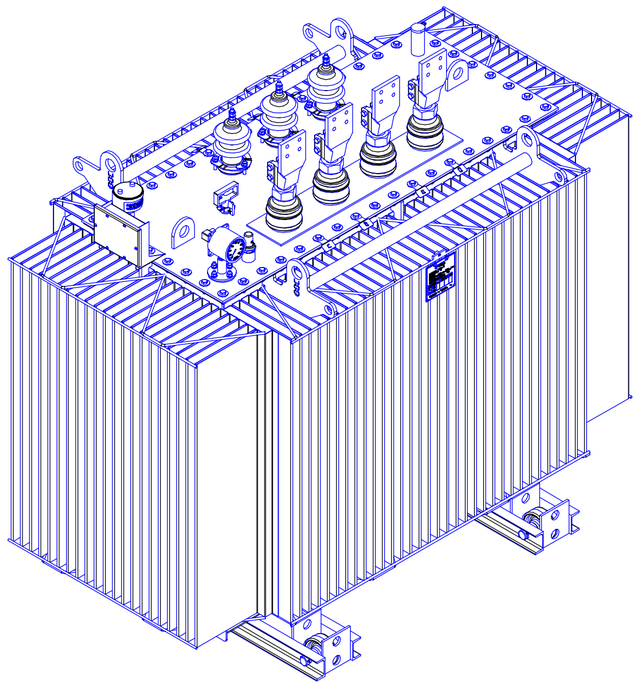

1 Размеры для справок
2 ВНИМАНИЕ! Активная часть связана с крышкой. Подъем активной части производить за подъемные пластины, расположенные на крышке.
3 Трансформатор поставляется заводом с запломбированными пробками для взятия проды и слива масла и крышкой трансформатора.
4 Знак строповки и центр масс выполнить по ГОСТ 14.192.

Наименование	Масса, кг
Масло трансформатора	1025
Полная трансформатора	4304

Изм.	Лист	№ докум.	Подп.	Дата	ЖКУИ.672333.165 ГЧ
Разраб.		Ізім Е.Е.			Трансформатор ТМГ-2000
Пров.		Шаймерденов Д.И.			Лит. / Масса: см табл / Масштаб: 1:13
Т.контр.					Лист / Листов: 1
Н.контр.		Сулейменкызы Д.			ТОО "УТЗ"
Утв.		Асан Т.А.			

Перв. примен. ЖКУИ.672333.165
Справ. № ТМГ-2000 модернизация
Подп. и дата
Инв. № дубл.
Взам. инв. №
Подп. и дата
Инв. № подл.

Копировал
Формат А2